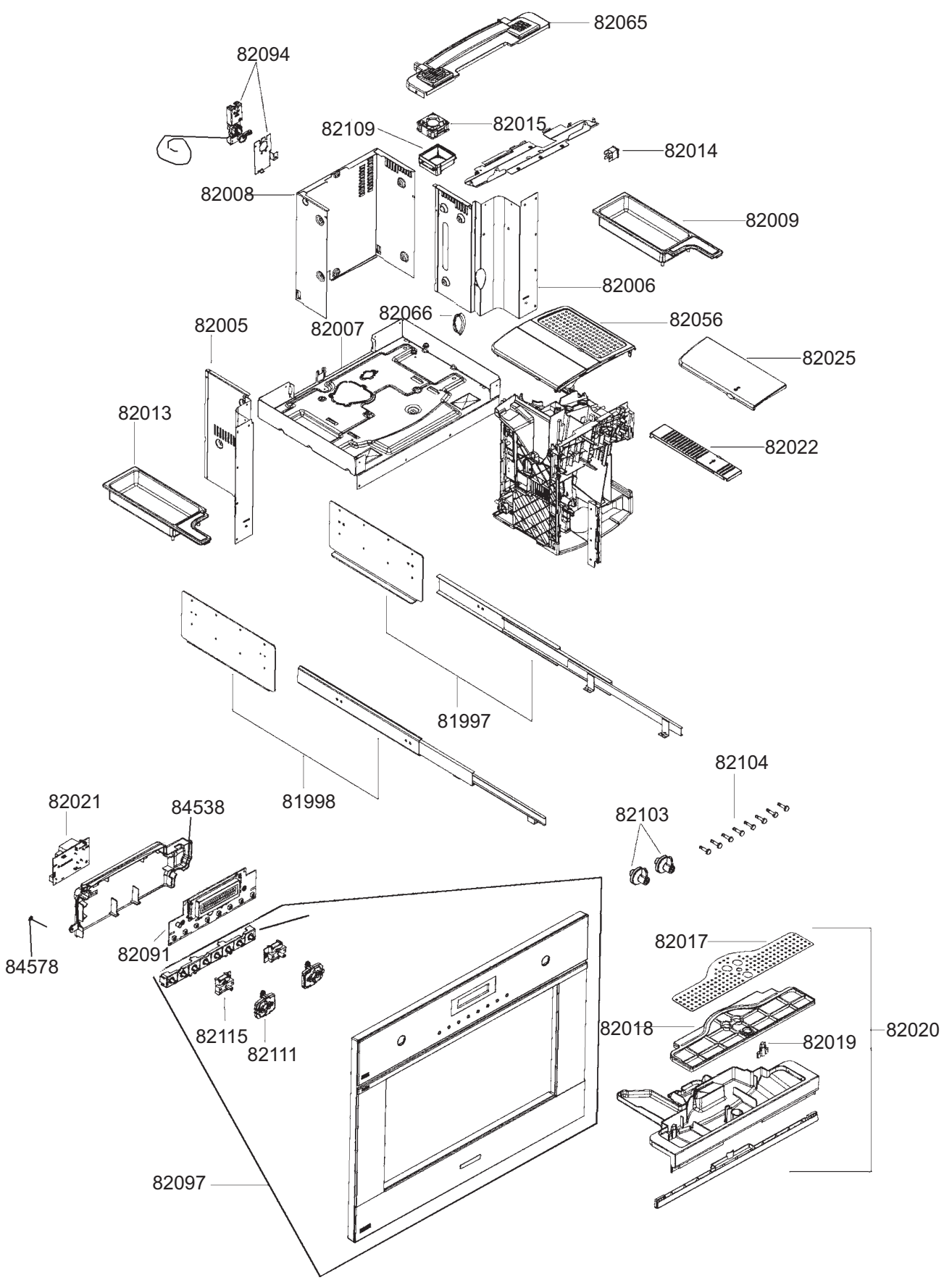
82065
82094
82109
82015
82014
82008
82009
82006
82066
82056
82005
82007
82025
82013
82022
81997
81998
82104
82021
84538
82103
84578
82091
82017
82115
82111
82018
82019
82020
82097

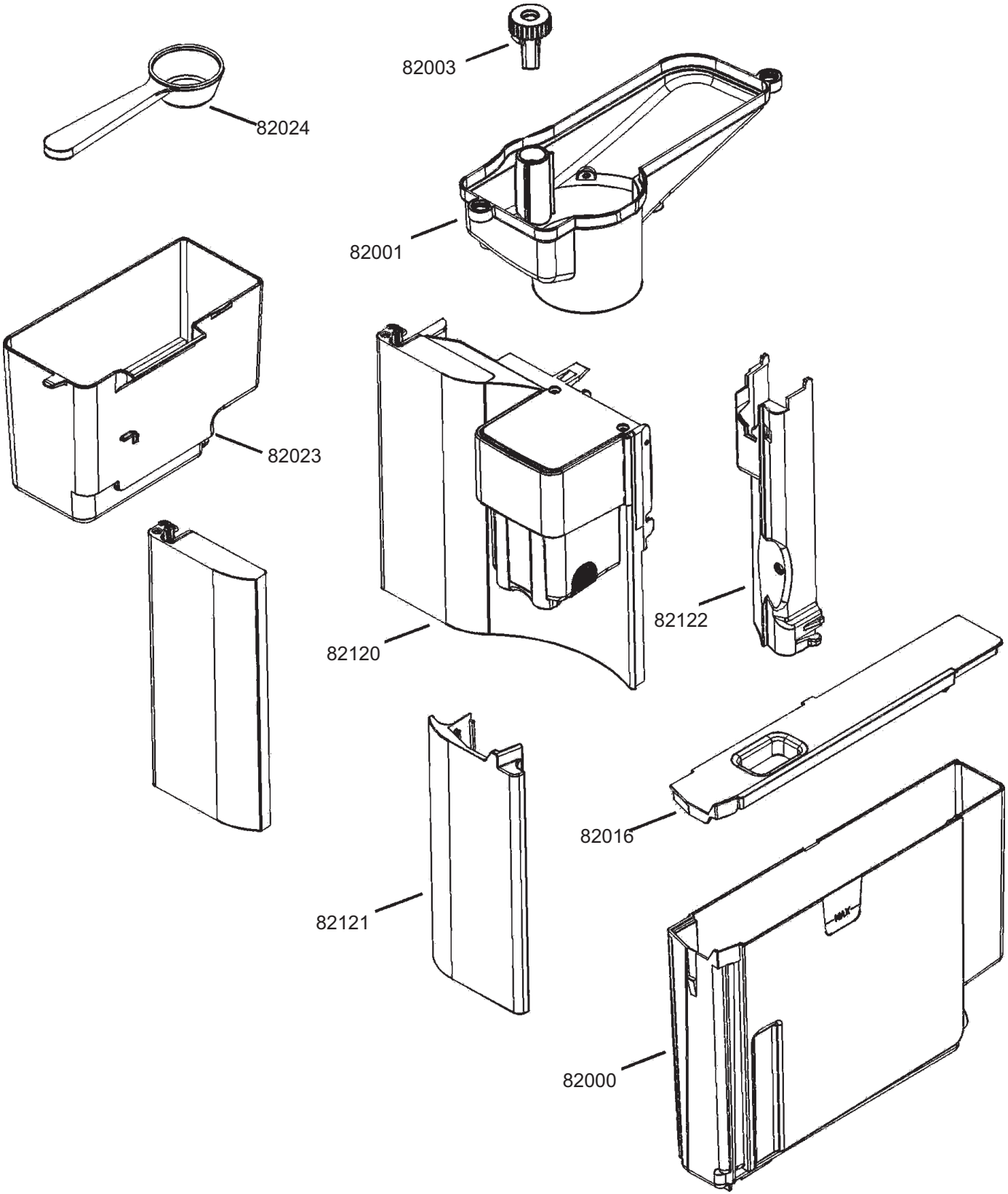
82003
82024
82001
82023
82120
82122
82016
82121
MAX
82000

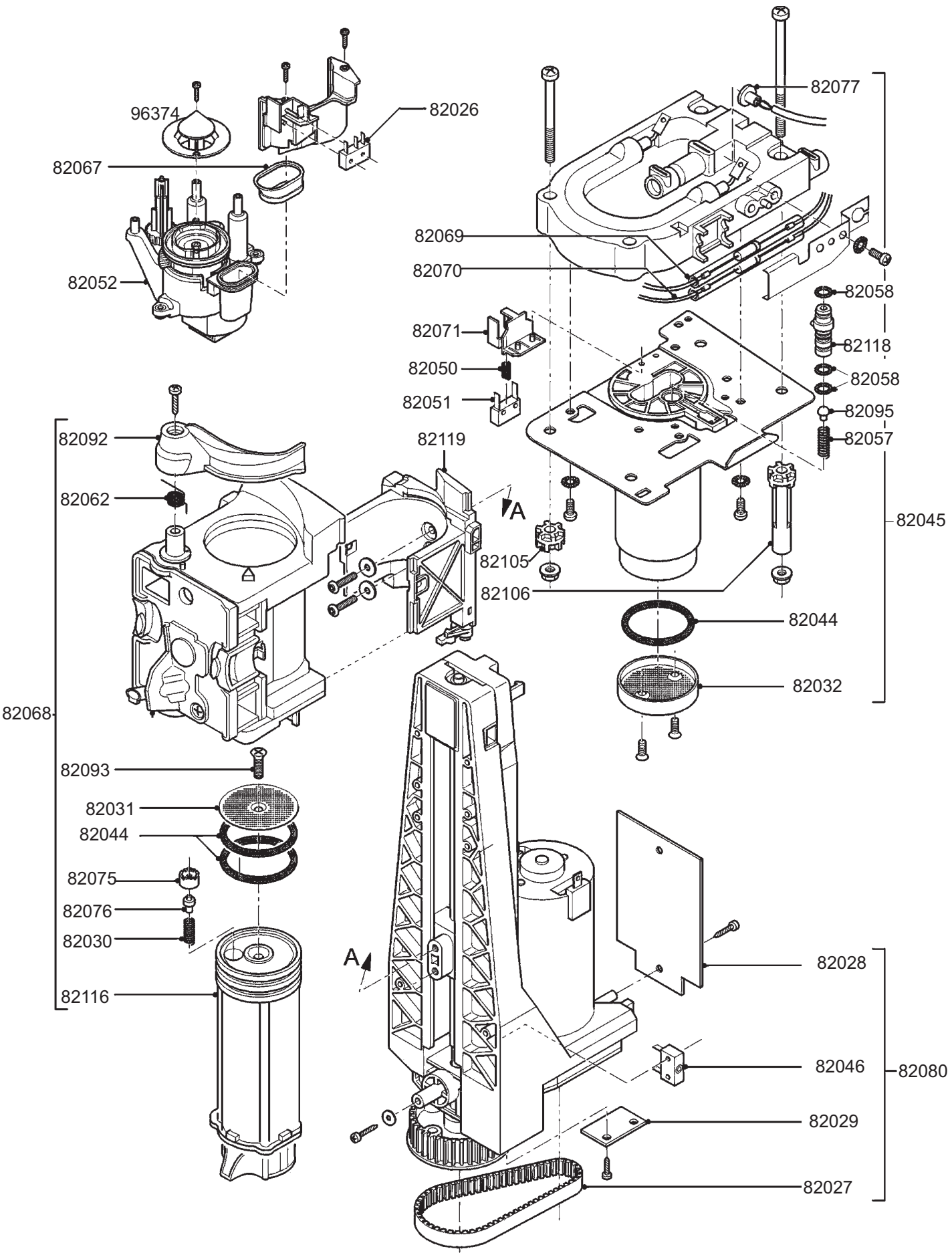
96374
82026
82067
82052
82077
82069
82070
82058
82071
82118
82050
82058
82051
82095
82057
82092
82119
82062
A
82045
82105
82106
82044
82032
82068
82093
82031
82044
82075
82076
82030
A
82028
82116
82046
82080
82029
82027

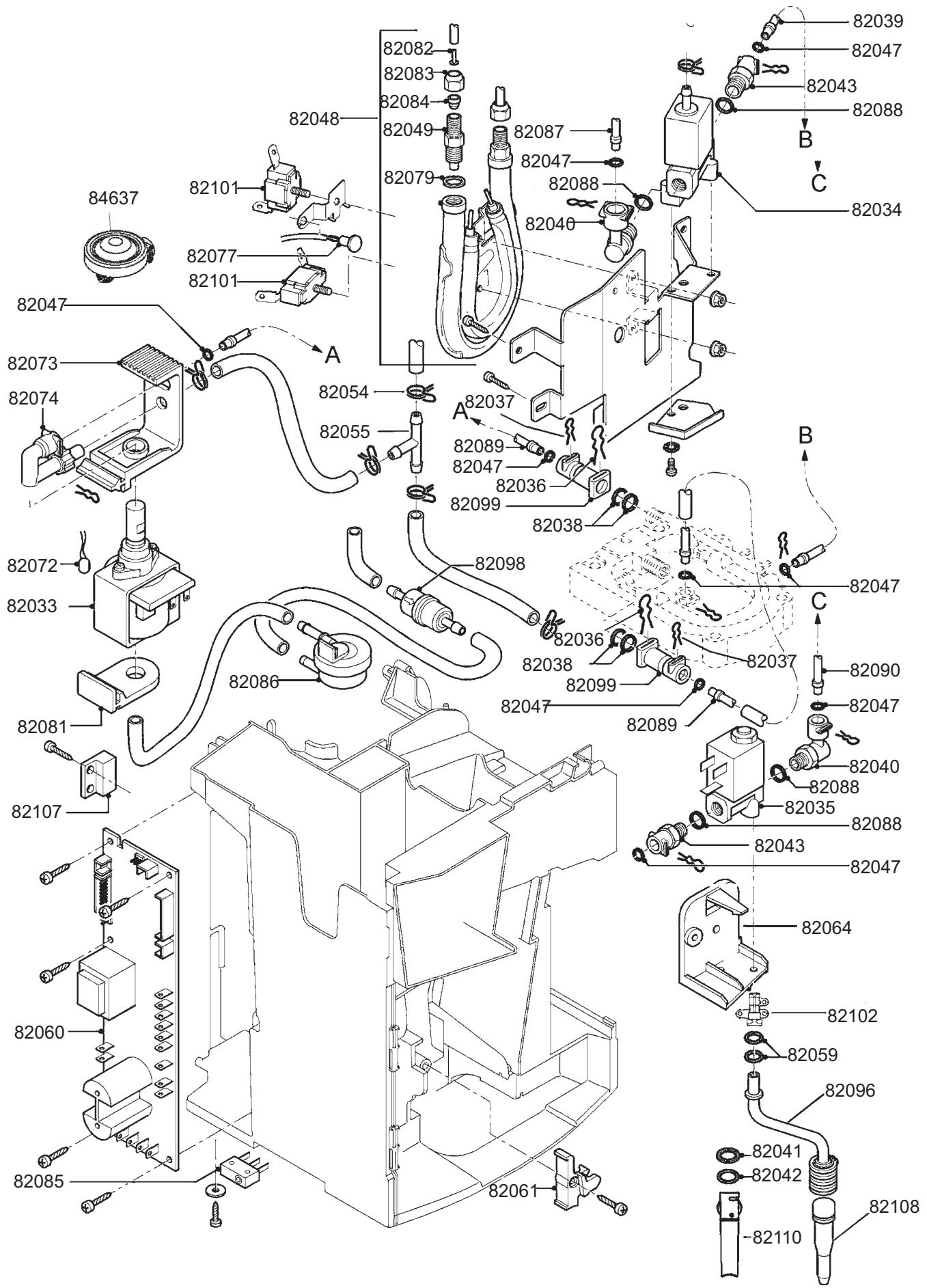
82039
82047
82043
82088
B
C
82034
82082
82083
82084
82048
82049
82079
82087
82047
82088
82040
82101
84637
82077
82101
82047
A
82073
82074
82054
82055
82037
A
82089
82047
82036
82099
82038
B
82047
82072
82033
82098
C
82036
82038
82037
82099
82090
82086
82047
82089
82047
82081
82040
82088
82107
82035
82088
82043
82047
82064
82060
82102
82059
82096
82041
82042
82085
82061
82108
82110